TRAILERS MEDICI

California 40 PLUS

El 40 Plus es una opción más robusta de su hermano menor, el California 40. Su mayor virtud es disponer de más espacio para equipamiento y circulación, con todas las ventajas de un trailer versátil, como lo es el 40.

California 40 PLUS

TRAILERS MEDICI

Características principales:

- Tren rodante: Eje con suspensión de goma marca AL-KO de origen alemán, llantas cromadas y cubiertas 14 0k.
- Paredes y techo aislados con telgopor.
- Revestimiento exterior de chapa pre pintada electrostáticamente, vinculada mediante remaches carroceros y adhesivo poliuretánico.Lanza de UPN con rueda timonera y cadenas de seguridad reglamentarias.
- Gabinete eléctrico con térmico, disyuntor y fuente para LED
- 2 patas regulables traseras para estabilizarlo y nivelarlo.
- Fenders de fibra de vidrio
- Burletes automotrices perimetrales en TODAS las aberturas.
- Membrana aislante en el techo (evita condensación)
- Bisagras tipo PIANO de acero inoxidable.
- Rueda de auxilio y porta auxilio.
- Bastidor construido en tubos de acero.
- Detalles en chapa de aluminio antideslizante.
- Lanza de UPN con rueda timonera y cadenas de seguridad reglamentarias.
- Piso de terciado fenólico de 12mn, revestido con alfombra vinílica de fácil limpieza.
- Bandas reflectivas, triángulos reflectivos y luces de circulación reglamentarias.
- Cerradura exterior con llave.
- Instalación eléctrica con caños externos, 6 tomacorrientes y enchufe exterior para alimentación de 220 volts. Luces interiores de LEDs (comprende 2 tiras longitudinales en el techo, luz en la campana y luz perimetral en la abertura levadiza lateral.

Características específicas de gastronomía:

- Sistema de agua comprende: 2 tanques de 75 litros (uno de agua clara y uno de agua gris), 1 bomba de agua de accionamiento mecánico, conexiones a nivel de piso.
- Mesada exterior en zona de expendio en aluminio.
- Mesada interior en acero inox. en la zona de la abertura lateral.
- Sistema de gas comprende: Catre porta garrafa doble delantero, conexión en sistema "termo fusión". Abertura lateral de expendio del lado derecho y abertura trasera superior con amortiguadores hidráulicos
- Otros accesorios: Deflector tipo campana delantero en acero inoxidable, extractor parrillero tipo "satélite" en el techo, revestimiento delantero en zona de fuegos en acero inox., revestimiento interior completo en chapa prepintada blanca
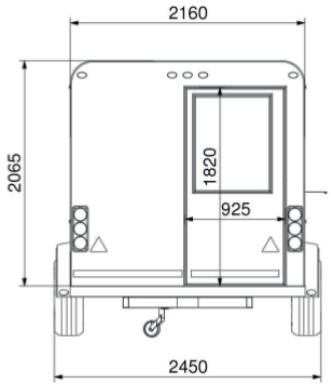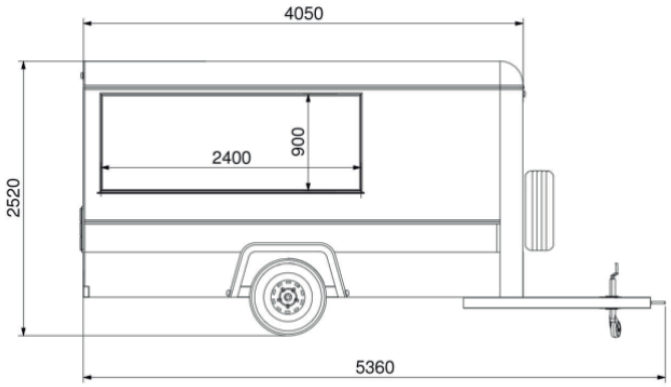
Medidas: